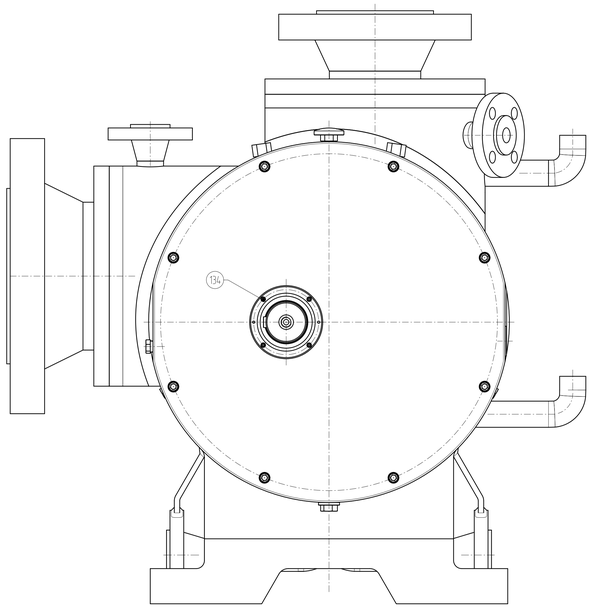

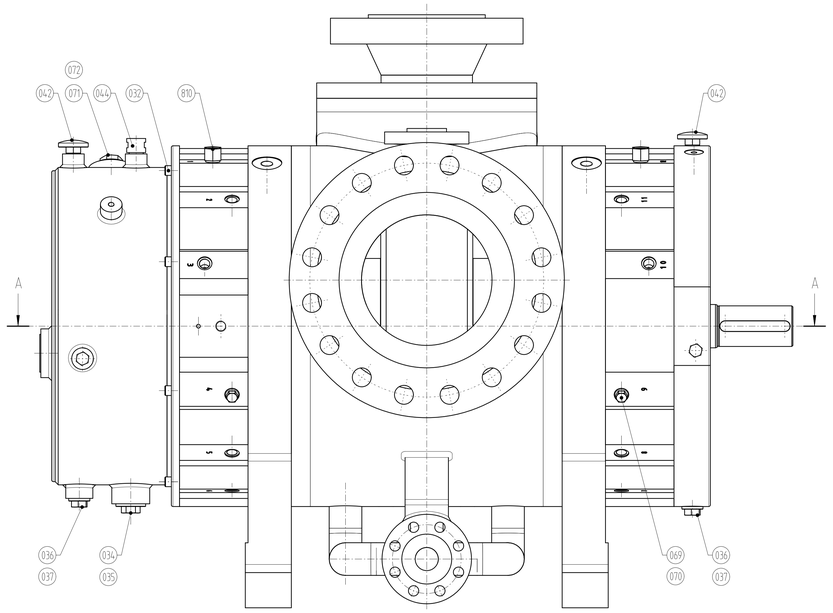

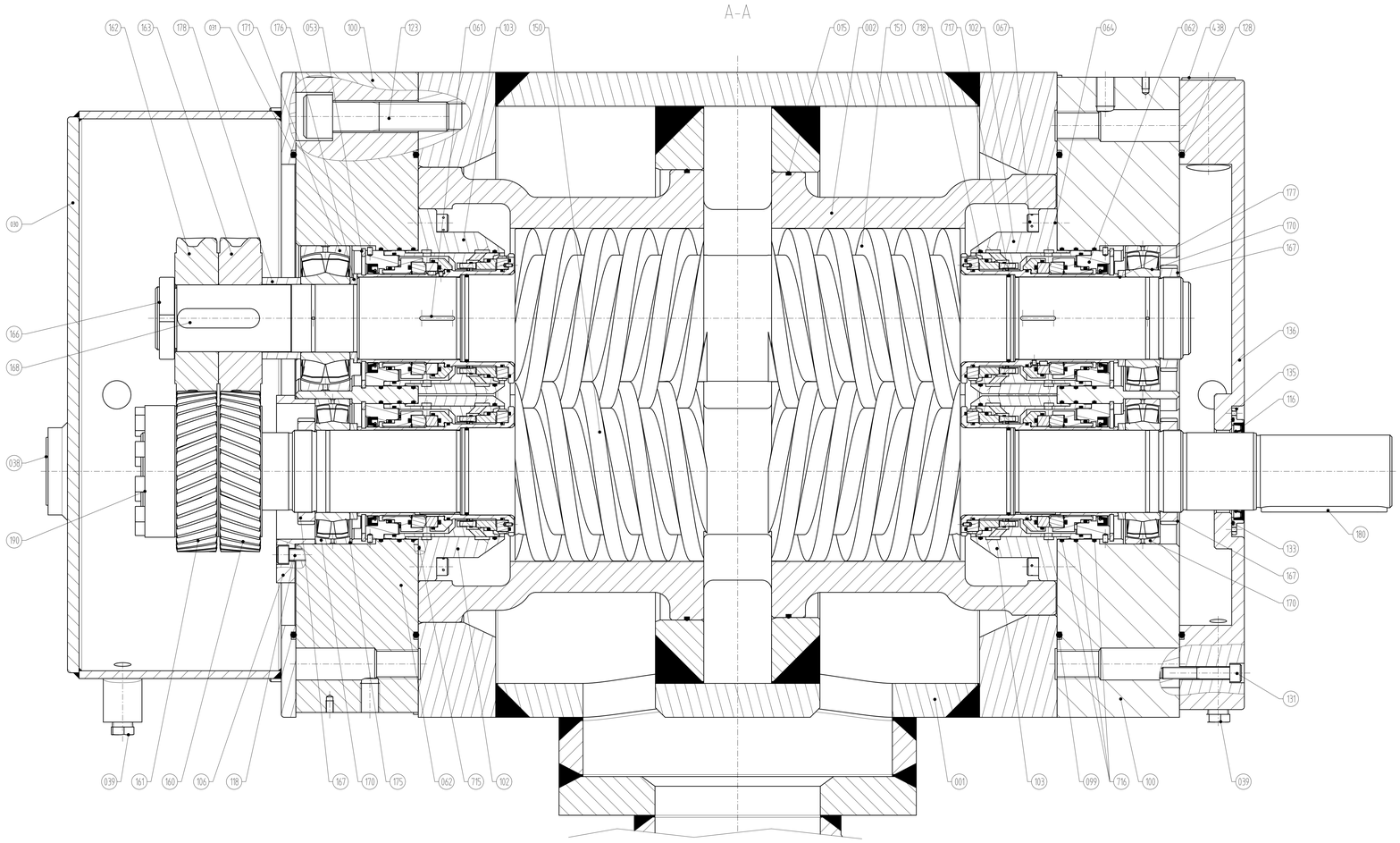

	810	orifice	diaphragme de mesure
*	718	o-ring	joint torique
*	717	o-ring	joint torique
*	716	o-ring	joint torique
*	715	o-ring	joint torique
	438	oil level gauge	jauge de niveau d'huile
	190	clamping set	kit de serrage
#	180	parallel key	clavette
	178	spacer ring	bague d'espacement
	177	spacer ring	bague d'espacement
	176	spacer ring	bague d'espacement
	175	spacer ring	bague d'espacement
# *	171	radial sperical roller bearing	roulements à rouleaux radiaux
# *	170	radial sperical roller bearing	roulements à rouleaux radiaux
#	168	parallel key	clavette
	167	locknut	écrou à encoches
	166	locknut	écrou à encoches
	163	gearwheel	roue dentée
	162	gearwheel	roue dentée
	161	gearwheel	roue dentée
	160	gearwheel	roue dentée
	151	idler spindle	broche de roulement
	150	driving spindle	broche d'entraînement
	136	cover driving side	couvercle côté conduite
	135	retainer for shaft seal ring	retenue de la bague d'étanchéité de l'arbre
#	134	head cap screw	vis à tête cylindrique
*	133	o-ring	joint torique
#	131	head cap screw	vis à tête cylindrique
*	128	o-ring	joint torique
#	123	head cap screw	vis à tête cylindrique
#	118	head cap screw	vis à tête cylindrique
*	116	shaft seal	joint d'arbre
	106	clamping ring	bague de serrage
	103	sealing casing	boîtier d'étanchéité
	102	sealing casing	boîtier d'étanchéité
	100	bearing casing	corps de palier
*	099	o-ring	joint torique
# *	072	sealing ring	bague d'étanchéité
#	071	plug	bouchon
# *	070	sealing ring	bague d'étanchéité
#	069	plug	bouchon
#	067	head cap screw	vis à tête cylindrique
#	064	head cap screw	vis à tête cylindrique
*	062	mechanical seal	garniture mécanique
#	061	parallel key	clavette
#	053	circlip	bague d'arrêt
	044	sprinkler	arrosage
	042	air filter	filtre à air
#	039	plug	bouchon
	038	oil level gauge	jauge de niveau d'huile
# *	037	sealing ring	bague d'étanchéité
#	036	plug	bouchon
# *	035	sealing ring	bague d'étanchéité
#	034	plug	bouchon
#	032	head cap screw	vis à tête cylindrique
*	031	o-ring	joint torique
	030	gear cover	couvercle de l'engrenage
*	015	o-ring	joint torique
	002	casing insert	insert de boîtier
	001	pump housing	lagement de la pompe

Pos.	Description	description
#	standard part	partie standard
*	recommended spare part	pièce de rechange recommandée

001	added: french language		Seitz	230323		
Zustand / Aktueller Status / current condition			Erstellt/created	Datum/date	Geprüft/checked	Datum/date
Schutzvermerk / protect note: DIN ISO 16016	Erstellt mit / created with: SIEMENS NX	Oberfläche / surface: DIN ISO 1302	ungerichtet	√√	√√	√√
Projektionsmethode / Field angle projection:	Maße ohne Toleranzangabe / dimension without tolerance: ISO 2768 m -K	Maße in mm / dimensions in mm	Werkstoff / material: ---			
Entstanden aus / originated from	Ersatz für / replacement for	Dokumentenart / document type: Fertigungszeichnung/manufacturing drawing		Erstellt / created: BOFK		
				Datum / date: 20.10.21		

Leistritz PUMP TECHNOLOGY

Titel / title: Schnittzeichnung / Sectional drawing / LAHG 186 AHDK90-G

Zeichnungsnr. / drawing no.: 20049184

Anz. / no.	Format	Maßstab / scale	Blattnr. / sheet	von / of
001	A0	1:2	1	1